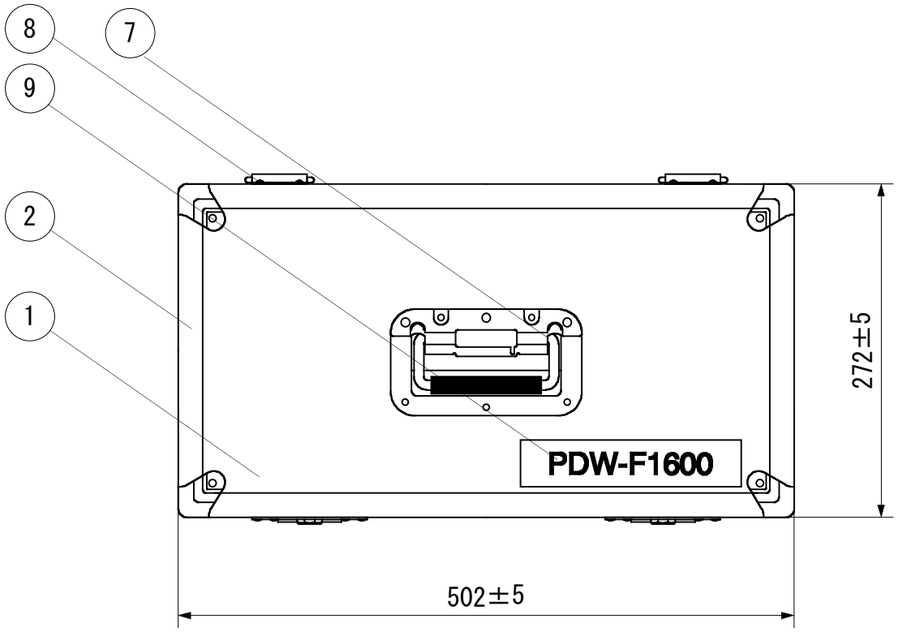

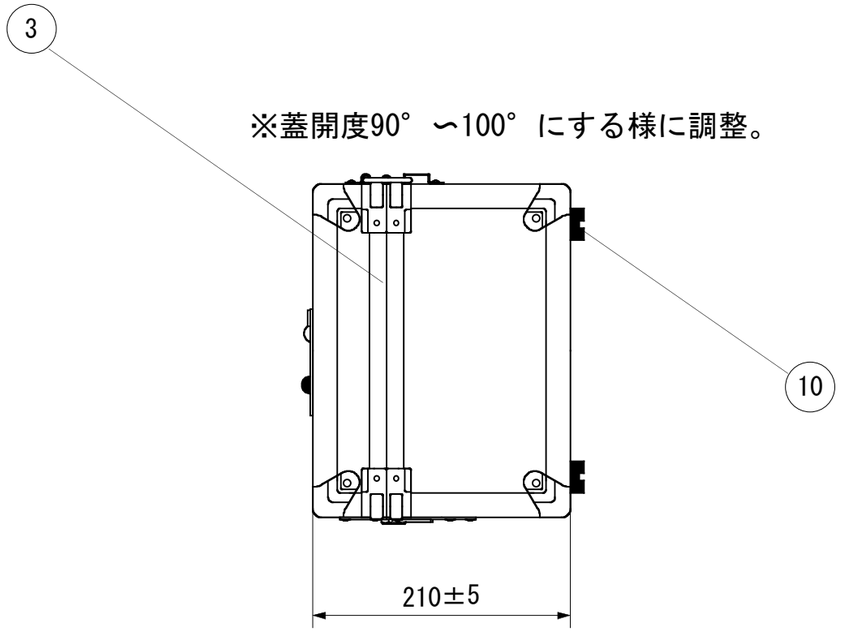

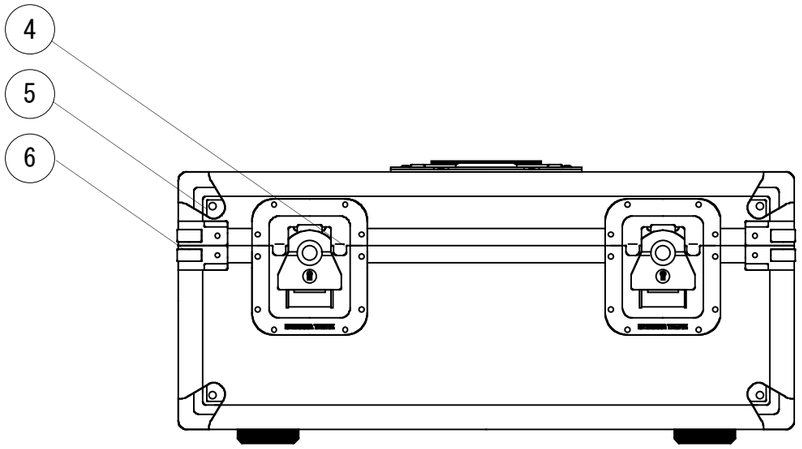

PDW-F1600

PDW-HD1500

090

NO.	DESCRIPTION	MODEL NO.	Q'ty	REMARKS	NO.	DESCRIPTION	MODEL NO.	Q'ty	REMARKS	NO.	DESCRIPTION	MODEL NO.	Q'ty	REMARKS
12					24					32				
11					23					31				
10	底鋲	ゴムレール細50	4		22					30				
9	製品銘板	ゴシック体黒色	1		21					29				
8	丁番	№2/90° 止め	2		20					28				
7	手穐	№8	1		19					27				
6	カヨレ	№8	8		18					26				
5	八方	№3	8		17					25				
4	錠前	No.1(Ⅲ)	2		16									
3	レール	№3	所要		15									
2	アングル	№3	所要		14									
1	表面材	アルミエンボス合板	所要		13									

DRAWN BY	PLANNED BY	CHECKED BY	APPROVED BY	TENTATIVE	MODEL / PART NO.
I.T.SS 09/09/17 林					

HISTORY XCOUNT	DATE	REVISION	SIGN.
3	' . .		
2	' . .		
1	' . .		

USER

UNIT mm

ANGLE 3rd

DESCRIPTION XDCAM HD422 レコーダー用収納箱 外観図 (HC2-001)

SCALE

PART NO.

PAGE

A3

ISSUED '06. 09. 04 REVISED